Zeltverleih Reinhold Trimmel

Zeltfußbodensystem
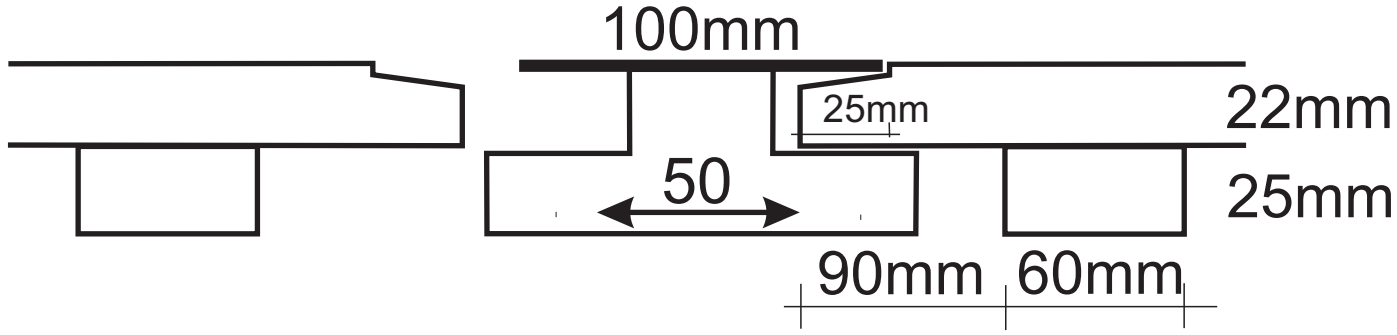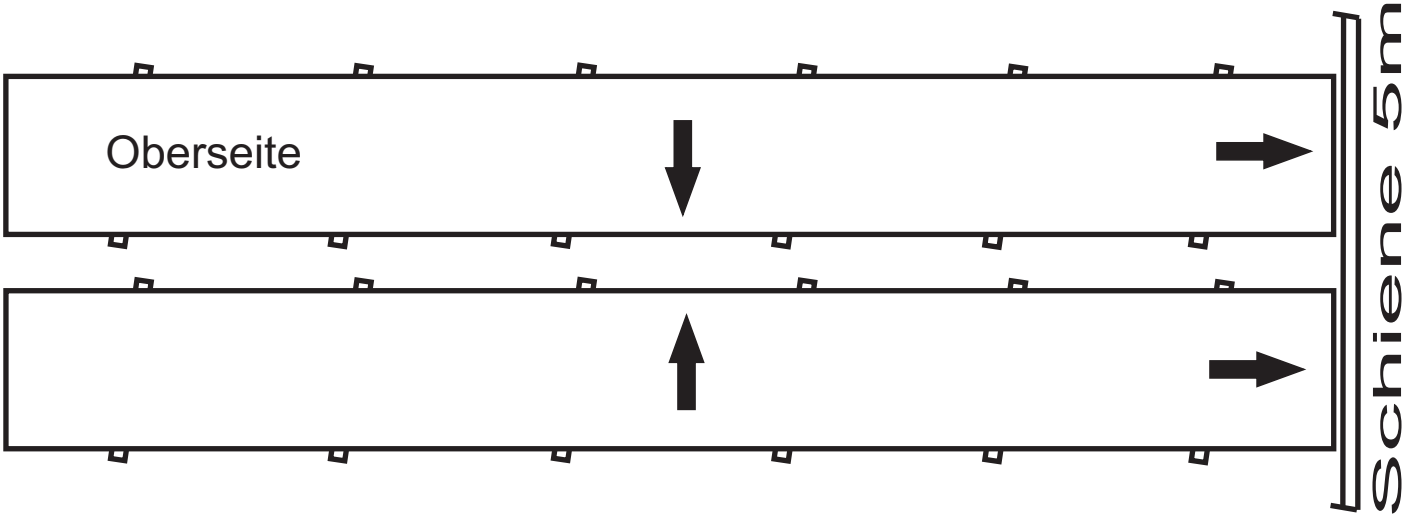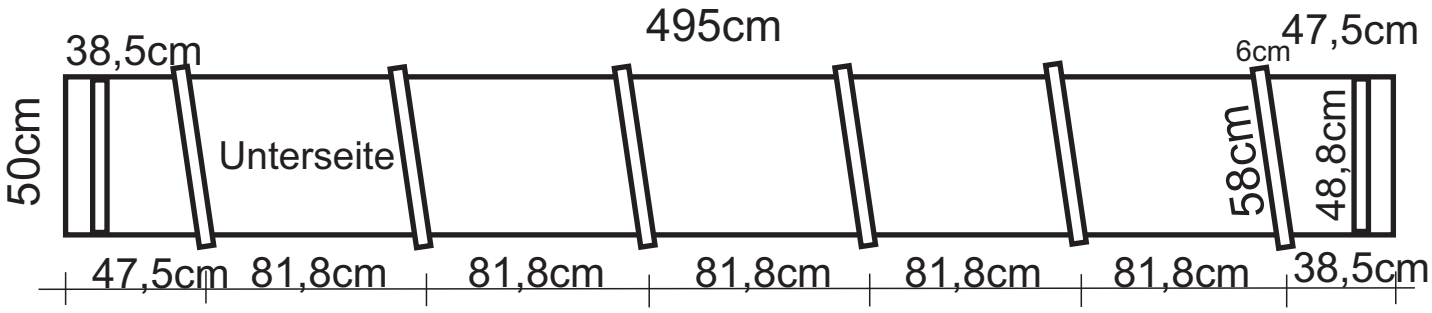
Längsstoß Schienenverbindung